KD1299

シリコンフォトダイオード

Silicon Photo Diode

Pb Free | Photo diode

Dimension(Unit:mm)

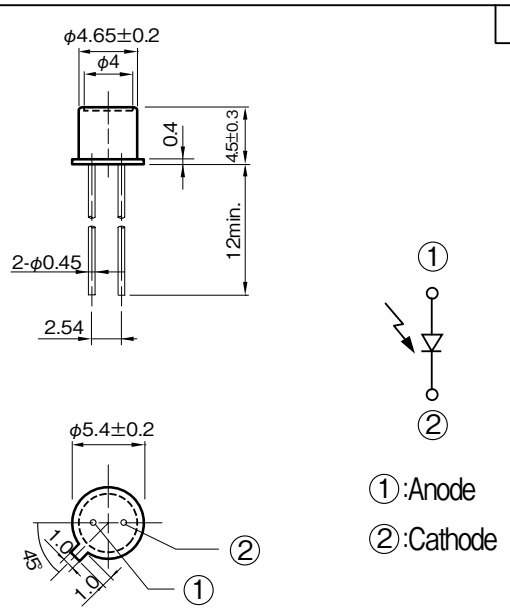

※指示無き寸法公差は下記の通りとする
General tolerance unless otherwise noted

less than 5.0	±0.2
5.0 to less than 15.0	±0.3
15.0 or over	±0.5

※（ ）内寸法は参考値とする
( )value means for reference only

■概要 Description

KD1299 は、プレーナータイプのシリコン・フォトダイオードチップをメタルパッケージに組み込んだフォトダイオードです。

Model **KD1299** is silicon photodiode mounted in TO-18 type header with epoxy encapsulation.

■特長 Feature

- 高感度フォトダイオード（λp:900nm）
- TO-18 メタルパッケージで高性能、高信頼性
- Photo diode（λp:900nm)
- TO-18 package

■用途 Application

- フォトセンサ用受光素子
- 光電スイッチ用受光素子
- Photo detector for Photo sensor
- Photo detector for Photoelectric sensor

■最大定格 Maximum Ratings [Ta=25℃]

Item	Symbol	Rating	Unit
逆電圧 Reverse Voltage	V_R	30	V
許容損失 Power Dissipation	P_D	100	mW
動作温度 Operating Temperature	Topr	-25 ～ +125	℃
保存温度 Storage Temperature	Tstg	-55 ～ +150	℃
半田付温度 Soldering Temperature ※1	Tsol	330	℃

半田付け取扱注意

※ 1. キャンパッケージ底面より 2.6mm の位置で 2 秒以内手半田付けのみ可 (フロー半田付け不可)
※ 2. EV：CIE 標準 A 光源

※ 1. Soldering condition less than 2s. at 2.6 mm over from TO-18 header. Flow Soldering unsupported.
※ 2. EV：CIE STD. A Light source

■電気的光学的特性 Electro-Optical Characteristics [Ta=25℃ **]

Item		Symbol	Condition	min.	typ.	max.	Unit
暗電流 Dark Current		I_D	V_R=10V, E_V=0 lx ※2	–	–	10	nA
短絡電流 Short Circuit Current		I_{SC}	E_V=100 lx ※2	0.3	0.6	–	μA
ピーク感度波長 Peak Wavelength		λp	–	–	900	–	nm
指向角半値幅 Half Angle		Δθ	–	–	± 45	–	deg
応答時間 Response Time	上昇 Rise Time	tr	V_R=5V,R_L=1kΩ	–	2.5	–	μs
	下降 Fall Time	tf		–	2	–	

** : Ta=25℃ unless otherwise noted

KD1299

定格・特性曲線
Characteristics

※注意　最大定格を超えないようにご使用ください

Note: Operation never exceeds each value of Maximum Ratings.

許容損失低減曲線

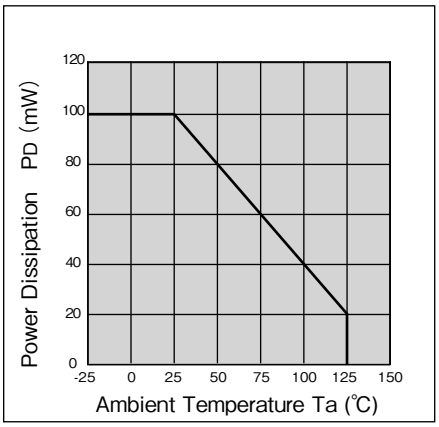

暗電流ー逆電圧特性(代表例)

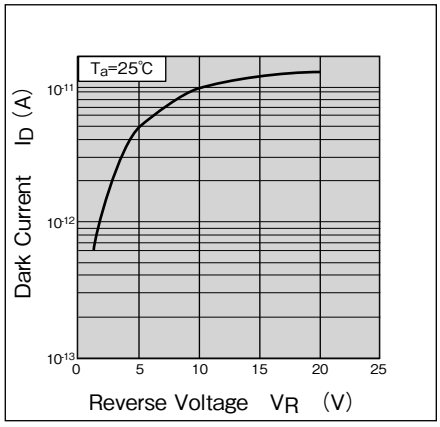

暗電流ー周囲温度特性(代表例)

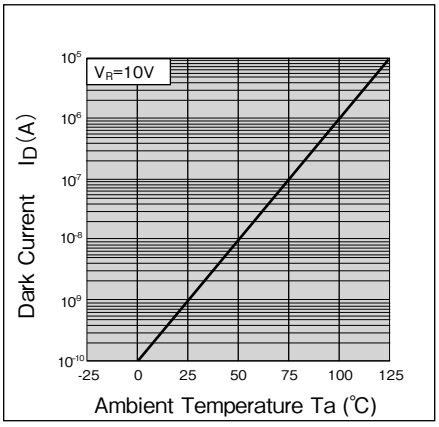

短絡電流ー周囲温度特性(代表例)

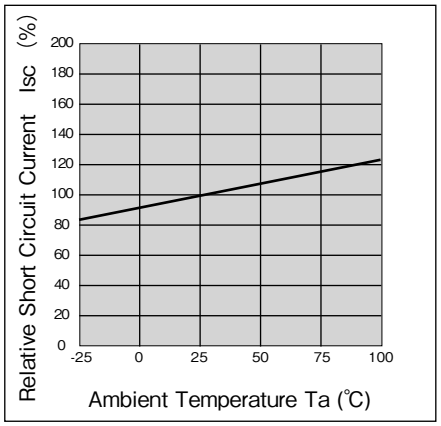

短絡電流ー照度特性(代表例)

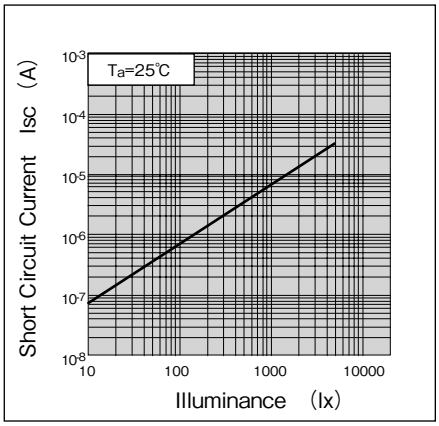

分光感度特性(代表例)

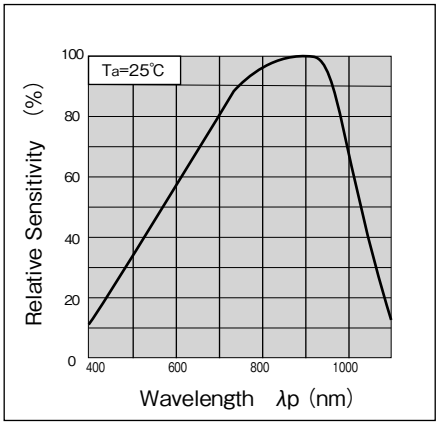

応答時間ー負荷抵抗特性(代表例)

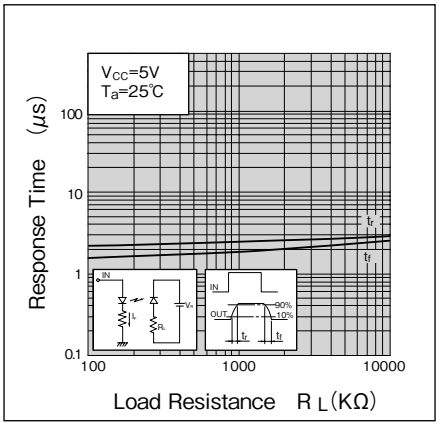

指向特性(代表例)

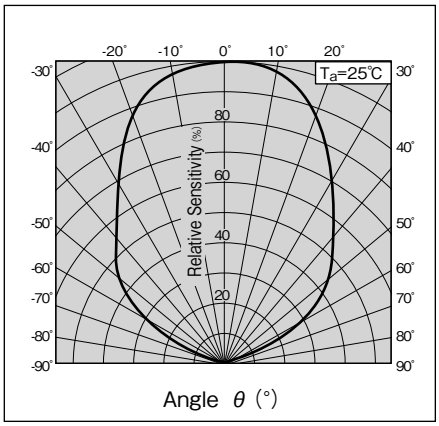

・カスタムも承ります。お気軽にお問合せください。　・この仕様は改良のため予告なく変更する場合があります。

・A Custom designed package is available on request.・Specification are subject to change without notice.

TASHIKA CO., LTD.

1-12, Kaiyo-cho, Ashiya, 659-0035, JAPAN

Tel: + 81-797-23-9035　Fax: + 81-797-23-2105

e-mail: sales@tashika.co.jp　URL:　www.tashika.co.jp